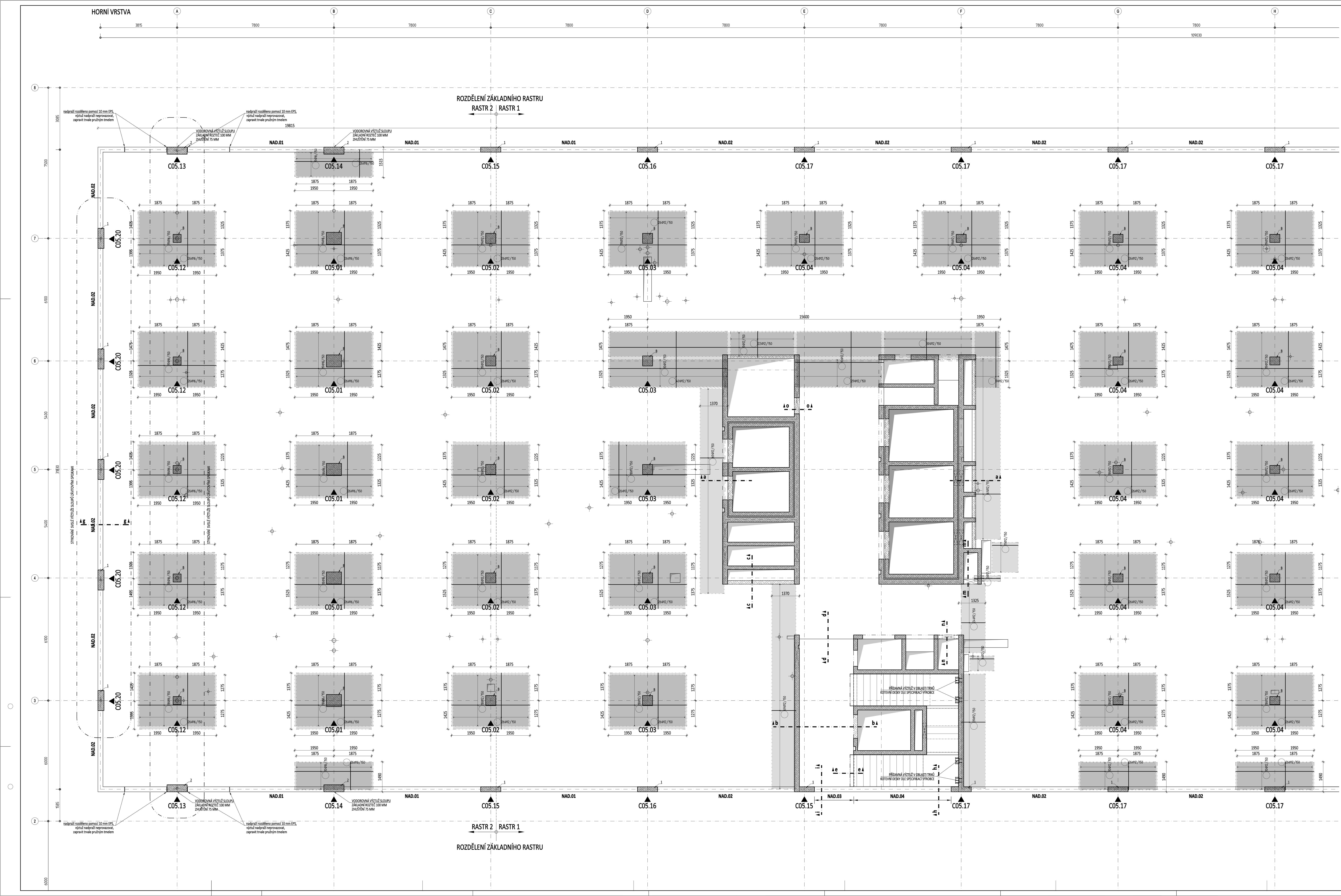

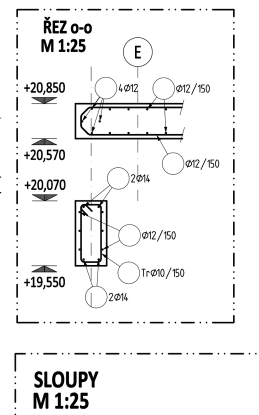

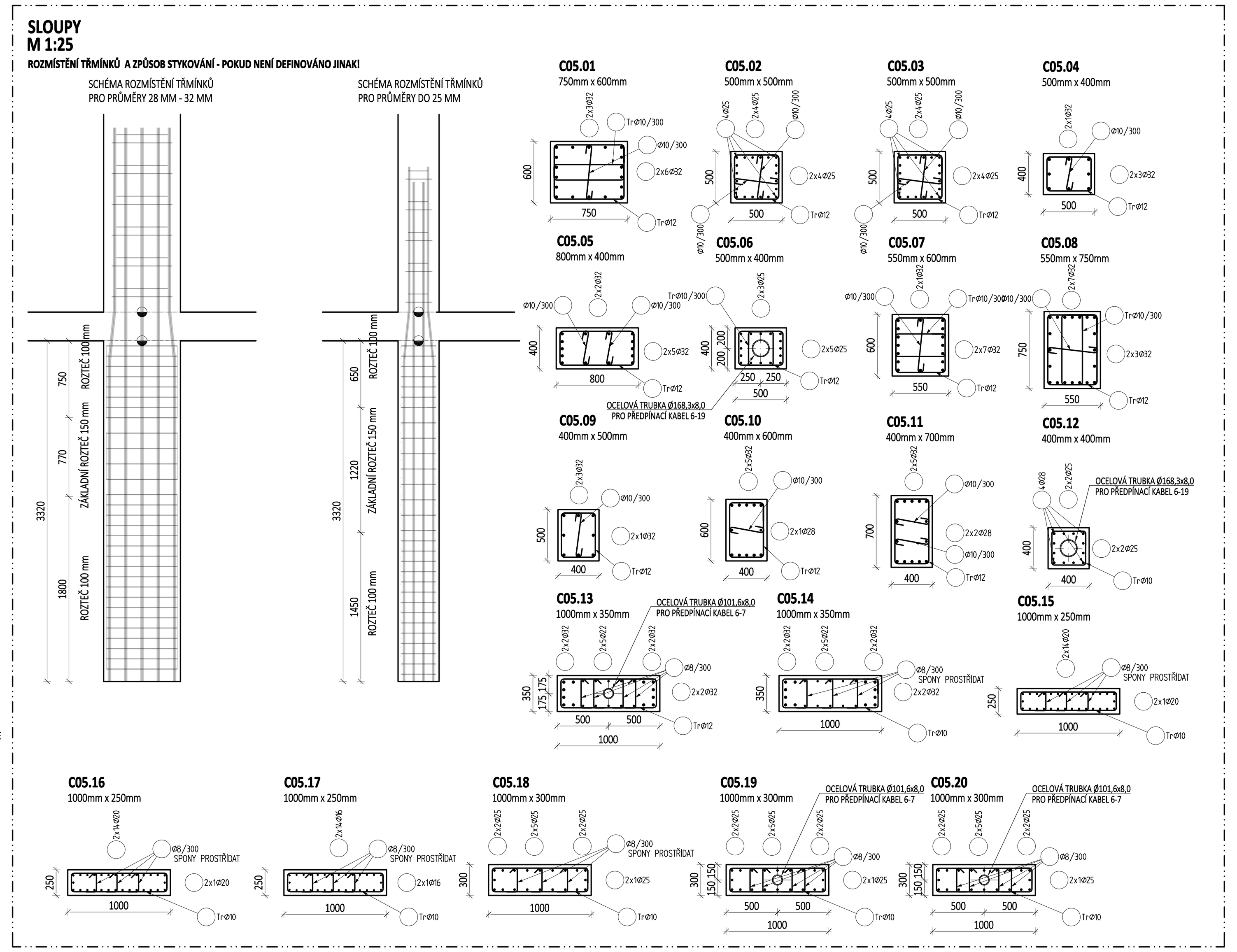

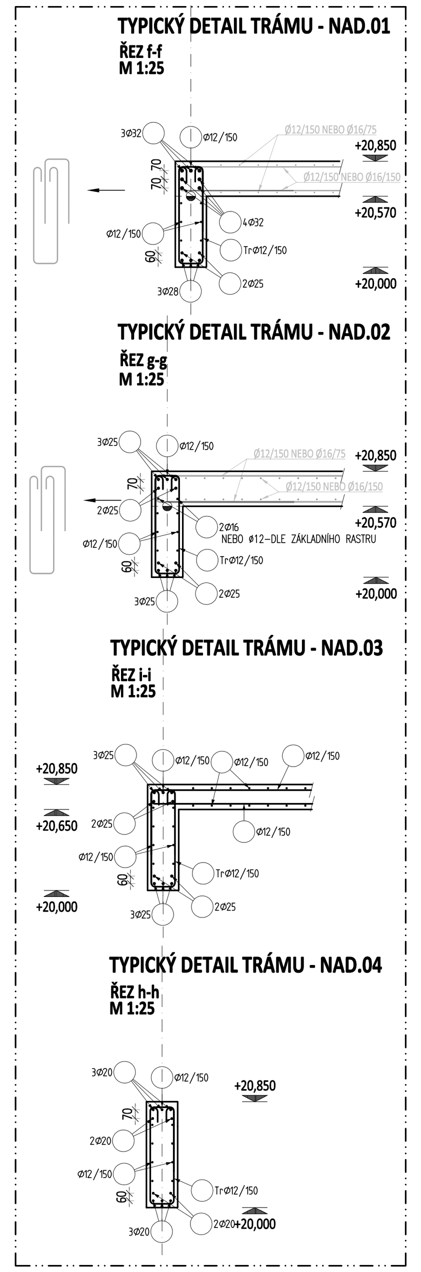

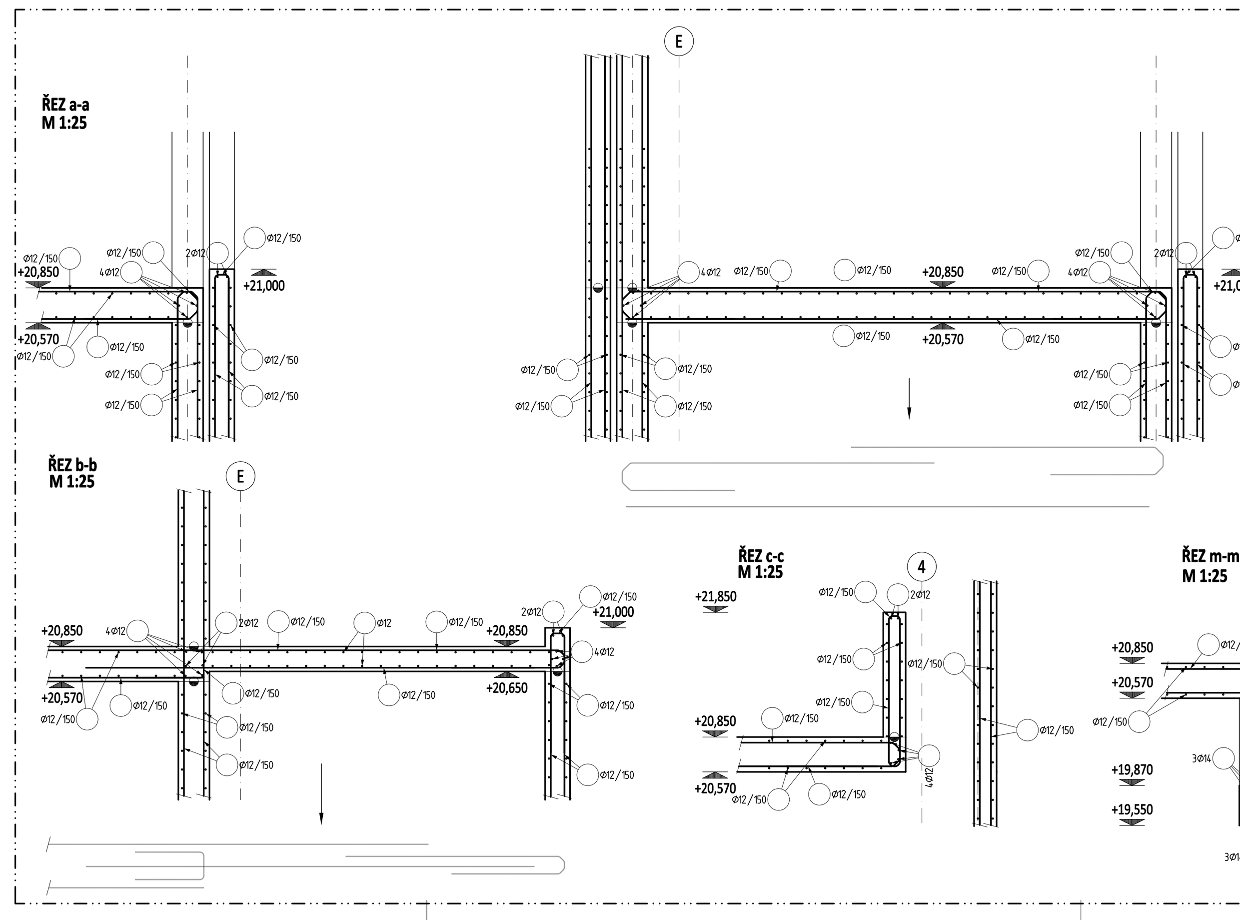

SLOUPY C40/50 (ozn. B)
Beton musí splňovat požadavky ČSN EN 206+ČSN P 73 2404
C40/50-XC1(CZ,F.1)-Cl 0,4-Dmax 22-S4
Životnost S4 50let
Navrženo dle ČSN EN 1992–1–1:2011
Nárůst pevnosti betonu střední
Dlower určí technolog
Krytí vnitřní Cnom 30 mm
Krytí vnější Cnom 30 mm

SLOUPY C50/60 (ozn. C)
Beton musí splňovat požadavky ČSN EN 206+ČSN P 73 2404
C50/60-XC1(CZ,F.1)-Cl 0,4-Dmax 22-S4
Životnost S4 50let
Navrženo dle ČSN EN 1992–1–1:2011
Nárůst pevnosti betonu střední
Dlower určí technolog
Krytí vnitřní Cnom 30 mm
Krytí vnější Cnom 30 mm

MEZIOKENNÍ PILÍŘE C30/37 (ozn. 1)
Beton musí splňovat požadavky ČSN EN 206+ČSN P 73 2404
C30/37-XC1(CZ,F.1)-Cl 0,4-Dmax 22-S4
Životnost S4 50let
Navrženo dle ČSN EN 1992–1–1:2011
Nárůst pevnosti betonu střední
Dlower určí technolog
Krytí vnitřní Cnom 25 mm
Krytí vnější Cnom 25 mm

MEZIOKENNÍ PILÍŘE C40/50 (ozn. 2)
Beton musí splňovat požadavky ČSN EN 206+ČSN P 73 2404
C40/50-XC1(CZ,F.1)-Cl 0,4-Dmax 22-S4
Životnost S4 50let
Navrženo dle ČSN EN 1992–1–1:2011
Nárůst pevnosti betonu střední
Dlower určí technolog
Krytí vnitřní Cnom 25 mm
Krytí vnější Cnom 25 mm

STROPNÍ DESKY
Beton musí splňovat požadavky ČSN EN 206+ČSN P 73 2404
C30/37-XC1(CZ,F.1)-Cl 0,4-Dmax 22-S4
Životnost S4 50let
Navrženo dle ČSN EN 1992–1–1:2011
Nárůst pevnosti betonu střední
Dlower určí technolog
Krytí vnitřní Cnom 25 mm
Krytí vnější Cnom 25 mm

STROPNÍ DESKY VYKONZOLOVANÉ ČÁSTI OSA A-D
Beton musí splňovat požadavky ČSN EN 206+ČSN P 73 2404
C40/50-XC1(CZ,F.1)-Cl 0,4-Dmax 8-S4
Životnost S4 50let
Navrženo dle ČSN EN 1992–1–1:2011
Nárůst pevnosti betonu střední
Dlower určí technolog
Krytí vnitřní Cnom 25 mm
Krytí vnější Cnom 25 mm

STĚNY
Beton musí splňovat požadavky ČSN EN 206+ČSN P 73 2404
C30/37-XC1(CZ,F.1)-Cl 0,4-Dmax 22-S4
Životnost S4 50let
Navrženo dle ČSN EN 1992–1–1:2011
Nárůst pevnosti betonu střední
Dlower určí technolog
Krytí vnitřní Cnom 25 mm
Krytí vnější Cnom 25 mm

VÝTAHOVÁ ŠACHTA
Beton musí splňovat požadavky ČSN EN 206+ČSN P 73 2404
C30/37-XC1(CZ,F.1)-Cl 0,4-Dmax 16-S4
Životnost S4 50let
Navrženo dle ČSN EN 1992–1–1:2011
Nárůst pevnosti betonu střední
Dlower určí technolog
Krytí vnitřní Cnom 25 mm
Krytí vnější Cnom 25 mm

POZNÁMKY:

- V MÍSTĚ PROSTUPŮ KOLIDUJÍCÍ VÝZTUŽ ROZHRNOUT NEBO PŘERUŠIT, PROSTUP ŘÁDNĚ OLEMOVAT LEMOVACÍ VÝZTUŽÍ
- PŘI UKLÁDÁNÍ BETONU JE TŘEBA DBÁT NA ŘÁDNÉ VIBROVÁNÍ A OŠETŘOVÁNÍ BETONU
- POLOHU PRACOVNÍCH SPÁR BUDE DODAVATEL KONZULTOVAT S PROJEKTANTEM
- DOPLŇKOVOU KONSTRUKČNÍ VÝZTUŽ SMYKOVÝCH TRNŮ DOPLNIT DLE TECHNICKÝCH POKYNŮ VÝROBCE
- ODHAD MNOŽSTVÍ VÝZTUŽE – VIZ VÝKAZ VÝMĚR
- NEDÍLNOU SOUČÁSTÍ VÝKRESU USPOŘÁDÁNÍ VÝZTUŽE JE STATICKÝ VÝPOČET A TECHNICKÁ ZPRÁVA

SMYKOVÉ TRNY:

PODROBNÝ STATICKÝ VÝPOČET BYL PROVEDEN PRO VYBRANÝ VÝROBEK, resp. SYSTÉM. ZHOTOVITEL MŮŽE POUŽÍT OBDOBNÝ VÝROBEK, V TOM PŘÍPADĚ JE VŠAK NUTNÉ PROVÉST NOVÉ PODROBNÉ POSOUZENÍ NEJEN ZMĚNĚNÉHO VÝROBKU, resp. SYSTÉMU. ZÁMĚNU JE ŽÁDOUCÍ KONZULTOVAT S PROJEKTANTEM ČÁSTI D.1.2.

ZÁKLADNÍ RASTR VÝZTUŽE DESEK:

RASTR 1
POUŽITÁ VÝZTUŽ B500B
VNITŘNÍ POVRCH: horní výztuž ø12/150, dolní výztuž ø12/150
VNĚJŠÍ POVRCH: horní výztuž ø12/150, dolní výztuž ø12/150

RASTR 2
POUŽITÁ VÝZTUŽ B500B
VNITŘNÍ POVRCH: horní výztuž ø16/150, dolní výztuž ø16/150
VNĚJŠÍ POVRCH: horní výztuž ø16/75, dolní výztuž ø16/75

ZÁKLADNÍ RASTR VÝZTUŽE STĚN:

POUŽITÁ VÝZTUŽ B500B
VNITŘNÍ POVRCH: svislá výztuž ø12/150
VNĚJŠÍ POVRCH: vodorovná výztuž ø12/150

ODHADOVANÉ MNOŽSTVÍ VÝZTUŽE:

ZÁKLADOVÁ DESKA	225 kg/m3
DOJEZD VÝTAHU	225 kg/m3
VNITŘNÍ STĚNY	140 kg/m3
OBVODOVÉ STĚNY PP	180 kg/m3
OBVODOVÉ STĚNY NP	150 kg/m3
SLOUPY	500 kg/m3
TRÁMY	300 kg/m3
STROPNÍ DESKY	160 kg/m3
ATIKY	300 kg/m3
SCHODIŠTĚ	140 kg/m3

* UVAŽOVANÉ MN. JE BEZ DISTANČNÍ VÝZTUŽE

LEGENDA MATERIÁLŮ:

- ŽELEZOBETON POD DESKOU
- ŽELEZOBETON NAD DESKOU
- ŽELEZOBETON ŘEZU
- PROSTUPY DESKOU
- PROSTUPY DO STĚN

KOTEVNÍ DÉLKY PŘÍLOŽEK

DÉLKY PŘÍLOŽEK – k délce vyznačené oblasti ve výkrese je nutné připočíst kotevní délky profilu příložky; v místě prostupu rozesunout!!
Lk Lk

STRANA POZDĚJI BETONOVANÁ
PRACOVNÍ SPÁRA
STRANA DŘÍVE BETONOVANÁ

VÝKRES USPOŘÁDÁNÍ VÝZTUŽE NENAHRAZUJE PODROBNÉ DÍLENSKÉ VÝKRESY

PODROBNÉ DÍLENSKÉ VÝKRESY VÝZTUŽE BUDOU VYPRACOVÁNY V SOULADU S PLATNÝM ZNĚNÍM ČSN 1992–1–1, ZEJMÉNA BUDOU ZOHLEDNĚNY KONSTRUKČNÍ PRAVIDLA A USPOŘÁDÁNÍ VÝZTUŽE JAKO JSOU RÁMOVÉ ROHY, DÉLKY PŘESAHŮ A ZAKOTVENÍ, USPOŘÁDÁNÍ SMYKOVÉ VÝZTUŽE ATD.

OBECNÉ POZNÁMKY:

- TECHNICKÁ ZPRÁVA JE NEDÍLNOU SOUČÁSTÍ PD
- PŘI PROVÁDĚNÍ PŘÍSLUŠNÉHO PODLAŽÍ NUTNO PRACOVAT S AKTUÁLNÍMI REVIZEMI VÝKRESŮ A ZMĚNOVÝCH LISTŮ
- PŘED VLASTNÍ BETONÁŽÍ NUTNO VÝKRESY TVARU ZKOORDINOVAT SE STAVEBNÍ ČÁSTÍ A NA PŘÍPADNÉ NESROVNALOSTI VČAS UPOZORNIT GP A STATIKA
- PŘI JAKÉMKOLIV NESOULADU PD A SKUTEČNÉHO STAVU NUTNO UPOZORNIT GP A STATIKA
- VEŠKERÉ OTVORY, KTERÉ SE BUDOU PROVÁDĚT DO HOTOVÝCH BETONOVÝCH KONSTRUKCÍ DODATEČNĚ, NUTNO KONZULTOVAT SE STATIKEM
- STROPNÍ DESKY NEJSOU NAVRŽENY JAKO VODONEPROPUSTNÁ KONSTRUKCE (podrobněji viz technická zpráva)
- DO ŽB KONSTRUKCÍ BUDE PŘED BETONÁŽÍ PROVEDENO TRUBKOVÁNÍ INSTALACÍ DLE SAMOSTATNÉ DOKUMENTACE
- PŘI POUŽITÍ JAKÝCHKOLI TYPOVÝCH PRVKŮ, JE PROVÁDĚCÍ FIRMA POVINNA SE ŘÍDIT TECHNICKÝMI LISTY A POKYNY VÝROBCE TĚCHTO PRVKŮ

LEGENDA MATERIÁLŮ:

- ŽELEZOBETON POD DESKOU
- ŽELEZOBETON NAD DESKOU
- ŽELEZOBETON ŘEZU
- BETON V ŘEZU
- PROSTUPY DESKOU
- PROSTUPY DESKOU

HORNI UROVEN BETON. DESKY +?,???
DOLNI UROVEN BETON. DESKY +?,???

????;HH=+?.??? Horní hrana otvoru
????;DH=+?.??? Dolní hrana otvoru
????;OSA=+?.??? Osa otvoru

DESKA H = ??? mm

STRANA POZDĚJI BETONOVANÁ
PRACOVNÍ SPÁRA
STRANA DŘÍVE BETONOVANÁ

TABULKA PŘESAHOVÝCH A KOTEVNÍCH DÉLEK:

C30/37	ø8	ø10	ø12	ø14	ø16	ø18	ø20	ø22	ø25	ø28	ø32	ø36	ø40	ø50
	PŘÍZNIVÁ POLOHA VÝZTUŽE													
PŘESAHOVÁ DÉLKA	430	540	650	760	860	970	1080	1190	1350	1510	1730	2030	2350	3290
KOTEVNÍ DÉLKA	290	360	430	500	580	650	720	790	900	1010	1150	1350	1570	2200
	NEPŘÍZNIVÁ POLOHA VÝZTUŽE (VÝZTUŽ JE NAD BEDNĚNÍM 250 mm a výše)													
PŘESAHOVÁ DÉLKA	620	770	930	1080	1230	1390	1540	1700	1930	2160	2470	2890	3350	4700
KOTEVNÍ DÉLKA	410	510	620	720	820	930	1030	1130	1290	1440	1650	1930	2240	3140

dle ČSN EN 1992–1–1; beton dle ČSN EN 206; ocel BSt 500, fyk=500MPa

TABULKA PŘESAHOVÝCH A KOTEVNÍCH DÉLEK:

C40/50	ø8	ø10	ø12	ø14	ø16	ø18	ø20	ø22	ø25	ø28	ø32	ø36	ø40	ø50
	PŘÍZNIVÁ POLOHA VÝZTUŽE													
PŘESAHOVÁ DÉLKA	360	450	540	630	720	810	900	990	1130	1260	1440	1690	1960	2740
KOTEVNÍ DÉLKA	240	300	360	420	480	540	600	660	750	840	960	1130	1300	1830
	NEPŘÍZNIVÁ POLOHA VÝZTUŽE (VÝZTUŽ JE NAD BEDNĚNÍM 250 mm a výše)													
PŘESAHOVÁ DÉLKA	510	640	770	900	1030	1160	1290	1410	1610	1800	2060	2410	2800	3920
KOTEVNÍ DÉLKA	340	430	510	600	690	770	860	940	1070	1200	1370	1610	1860	2610

dle ČSN EN 1992–1–1; beton dle ČSN EN 206; ocel BSt 500, fyk=500MPa

TABULKA PŘESAHOVÝCH A KOTEVNÍCH DÉLEK:

C50/60	ø8	ø10	ø12	ø14	ø16	ø18	ø20	ø22	ø25	ø28	ø32	ø36	ø40	ø50
	PŘÍZNIVÁ POLOHA VÝZTUŽE													
PŘESAHOVÁ DÉLKA	300	380	450	530	600	680	750	830	940	1050	1200	1410	1630	2290
KOTEVNÍ DÉLKA	200	250	300	350	400	450	500	550	630	700	800	940	1090	1520
	NEPŘÍZNIVÁ POLOHA VÝZTUŽE (VÝZTUŽ JE NAD BEDNĚNÍM 250 mm a výše)													
PŘESAHOVÁ DÉLKA	430	540	640	750	860	960	1070	1180	1340	1500	1710	2010	2330	3270
KOTEVNÍ DÉLKA	290	360	430	500	570	640	710	790	890	1000	1140	1340	1550	2180

dle ČSN EN 1992–1–1; beton dle ČSN EN 206; ocel BSt 500, fyk=500MPa

TENTO VÝKRES JE CHRÁNĚN AUTORSKÝMI PRÁVY.

S
Brno [582786]
± 0,000 = 280,700 m.n.m.

PROJEKT / PROJECT:
FN BRNO
Výstavba gynekologicko-porodnické kliniky
Brno [582786]
k. ú. Starý Lískovec [612014], k.ú. Bohunice [612006]
AUTOŘI: ING. ARCH. MICHAL JUHA, ING.ARCH. JAN TOPINK A
SPOLUAUTOŘI: ING. ARCH. NIKOLA KOLEŇÁKOVÁ, ING. ARCH. JOZEF RODERIK PRIESTER, ING. ARCH. MARTINA ZÁBOJOVÁ, ING. ARCH. ELIŠKA POULOVÁ
HLAVNÍ ARCHITEKT PROJEKTU: ING. ARCH. MICHAL JUHA, ING. ARCH. JAN TOPINKA
HLAVNÍ INŽENÝR PROJEKTU: ING. JIŘÍ SLÁNSKÝ, ING. LUDĚK TOMEK
ZÁSTUPCE HIP: MGR. OLEKSANDR HORBACH, ING. JAN KOČÍ

INVESTOR / CLIENT:
Fakultní nemocnice Brno
Jihlavská 20, 625 00 Brno
IČO: 65269705, DIČ: CZ65269705

GENERÁLNÍ PROJEKTANT STAVBY / EXECUTIVE ARCHITECT:
Sdružení Budoucnost gynekologicko-porodnické kliniky ve FN Brno
DOMY ARCHITECTS
LT PROJEKT
JIKA CZ

AUTORIZAČNÍ RAZÍTKO / AUTHORIZATION:
PARÉ / SET:

ZODPOVĚDNÝ PROJEKTANT / RESPONSIBLE DESIGNER: Ing. Miloslav Smutek, Ph.D.
ZPRACOVAL / DRAWN BY: Ing. Jakub Skalický
KONTROLOVAL / CHECKED BY: Ing. Miloslav Smutek, Ph.D.

FÁZE / PHASE: **DPS - DOKUMENTACE PRO PROVÁDĚNÍ STAVBY**
OBJEKT/BUILDING: SO-01 PAVILON Y
MĚŘÍTKO / SCALE: 1:50
ČÍSLO PROJEKTU / PROJECT NUMBER: **J21016**
NÁZEV VÝKRESU / TITLE:
SCHÉMA VÝZTUŽE
5. NADZEMNÍ PODLAŽÍ - SEVERNÍ ČÁST
D.1.2 - SO-01 - Stavebně-konstrukční řešení
ČÍSLO VÝKRESU / DRAWING No.: **D.1.2NGPP05A_003**
DATUM / DATE: 08/2024
REVIZE: **00**

DOKUMENTACE JE DUSEVNIM MAJETKEM FIRMY RECOC S.R.O. A NESMI BYT POUZITA BEZ JEJIHO VEDOMI